Схема раскладки кровельных панелей

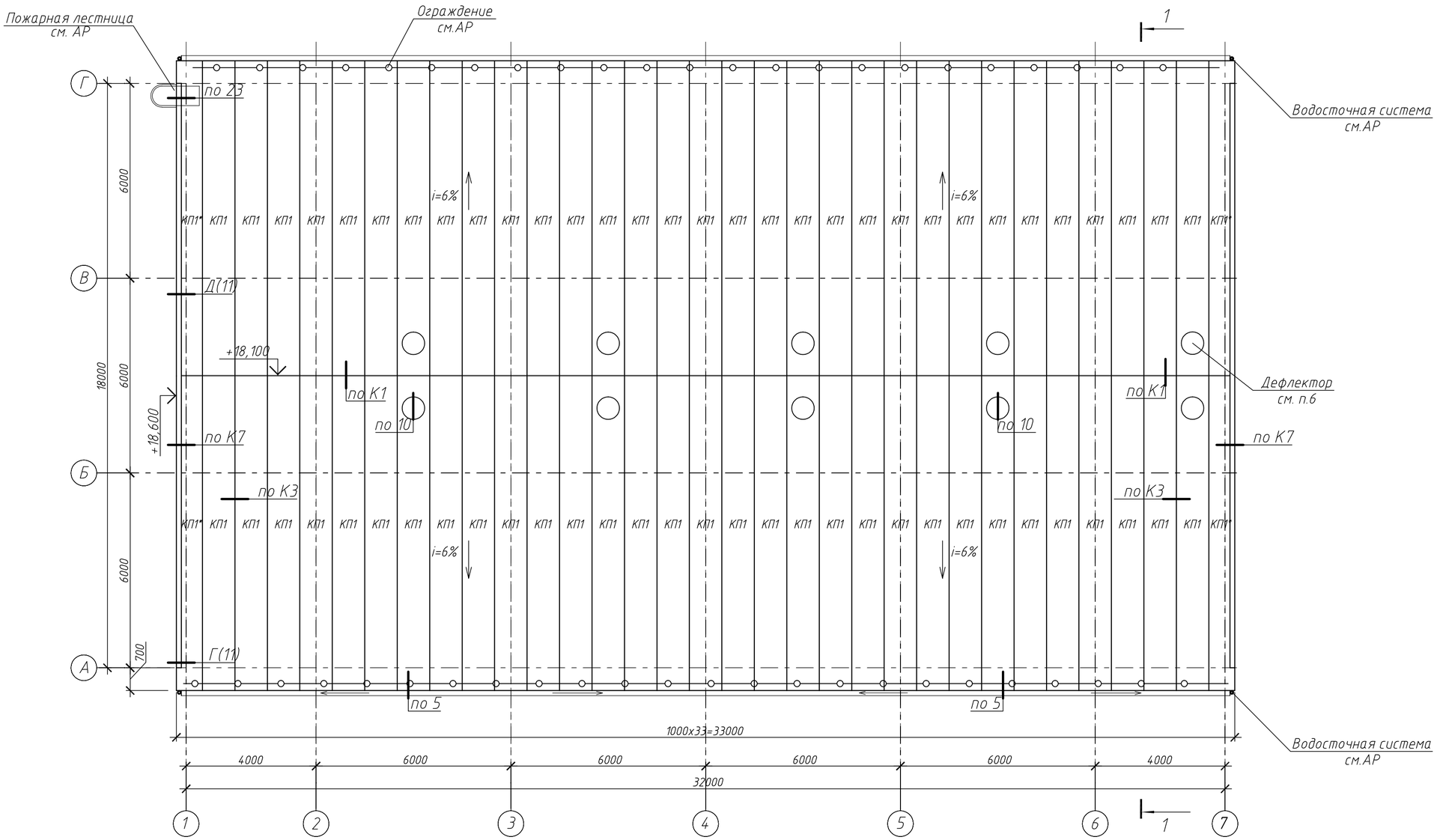

Разрез 1-1

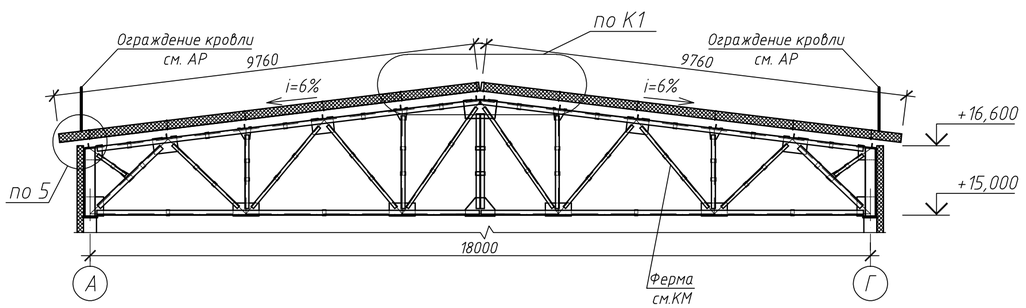

Примечания

1. Общие указания см. лист 1.
2. Спецификацию стеновых и кровельных панелей смотри лист 13.
3. Узлы Г и Д смотри лист 11.
4. Узлы 5, 10, 23 замаркированы по каталогу Teplant "Конструктивные решения. Нестандартные узлы", узлы К1, К3, К7 по каталогу Teplant "Конструкционные решения. Система сэндвич-панелей Teplant".
5. Панель КП1* подрезать по месту.
6. В местах расположения дефлекторов между прогонами установить рамку из уголка 75х6.

						РНФ 14-29-00172-1-КР.2		
						Здание с испытательным стендом по адресу: г.Пермь, ул. Академика Королева, 1		
Изм.	Кол.уч.	Лист	N док.	Подп.	Дата			
Разраб.		Лядова				Здание с испытательным стендом	Стадия: Р	Лист: 12 / Листов:
Проверил		Плотников						
Н. контр.		Лядов				Схема раскладки кровельных панелей	ИМСС УрО РАН	

Согласовано

Взам. инв. №

Подп. и дата

Инв. № подл.

Формат А2